Heller Máquina Herramienta, S.L.

Blanco Macael, s/n
Pol. Ind. Las Norias - 03670 Monforte del Cid (Alicante)
Teléfono: +34 965 430 014

Portabrocas automatico de precisión

Ref: 1000065

CIF: B-53721106 - R.M. Alicante, Tomo 2599, Libro 0, Secc. 8, Folio 139, Hoja A-73733, Inscrip. 1

Heller Máquina Herramienta, S.L.
Blanco Macael, s/n
Pol. Ind. Las Norias - 03670 Monforte del Cid (Alicante)
Teléfono: +34 965 430 014

Especificaciones técnicas

CÓDIGO	1000065
CAPACIDAD	0.2-13
D	49
D1	B16
L	97
L1	25.4
PESO (Kg)	0.6

CIF: B-53721106 - R.M. Alicante, Tomo 2599, Libro 0, Secc. 8, Folio 139, Hoja A-73753, Inscrip. 1

Heller Máquina Herramienta, S.L.

Blanco Macael, s/n
Pol. Ind. Las Norias - 03670 Monforte del Cid (Alicante)
Teléfono: +34 965 430 014

Imágenes

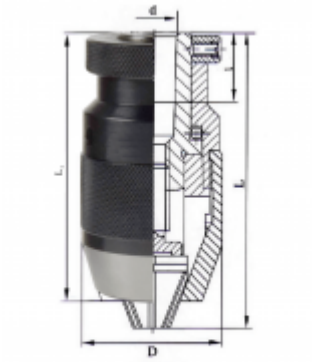

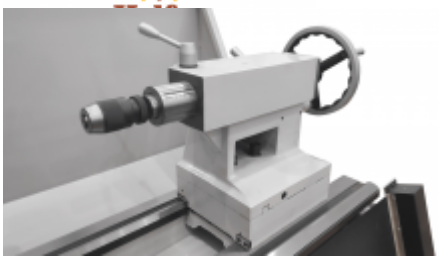

CIF: B-53721106 - R.M. Alicante, Tomo 2599, Libro 0, Secc. 8, Folio 139, Hoja A-73753, Inscrip. 1